MOBIL / ERGONOMISCH / FLEXIBEL / PRÄZISE

UMS 60

MESSERSCHLEIFMASCHINE FÜR NICHT KNOCHIG MESSER

TVI

www.tvi-gmbh.de

A MULTIVAC GROUP COMPANY

MOBIL / ERGONOMISCH / FLEXIBEL / PRÄZISE

UMS 60

Elektroanschluss
Netzanschluss 230V / N / PE / 50Hz
Leistung 0,25 kW
Vorsicherung max. 16 A
Zuleitung min. 3G1,5 mm²

Erweiterungen
Formatzsätze
für GMS 400 Portioniermesser
für GMS 520 Portioniermesser
für GMS 1000 Portioniermesser
für GMS 1600 Portioniermesser

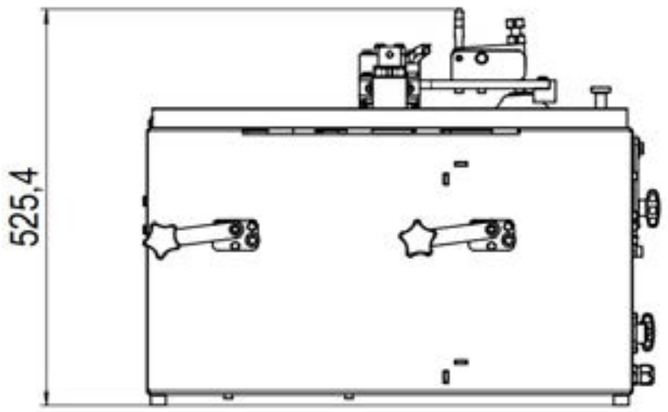

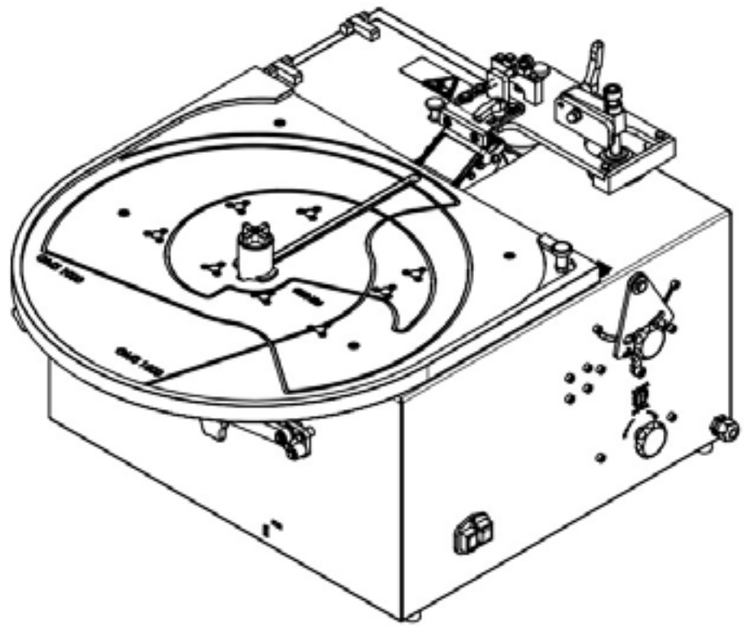

Funktionsweise

- Die UMS 60 von TVI ist eine hochwertige Messerschleifmaschine, die speziell für den professionellen Einsatz entwickelt wurde.
- Sie zeichnet sich durch ihre benutzerfreundliche Handhabung aus, sodass auch Personen ohne umfangreiche Erfahrung im Messerschleifen sie problemlos bedienen können.
- Ein besonderes Merkmal der UMS 60 sind die optimierten Formatsätze, die eine Verschleißkontrolle für jeden Messertyp von TVI ermöglichen.
- Diese gewährleisten eine extrem einfache Handhabung und ein qualitativ wiederholbares Schleifergebnis, was zu optimalen Portionierergebnissen führt.
- Die Maschine ist aus hochwertigen Materialien gefertigt, die Langlebigkeit und Zuverlässigkeit garantieren.
- Insgesamt ist die UMS 60 von TVI eine ausgezeichnete Wahl für alle, die eine einfache und effiziente Lösung für ein optimales Portionierergebnis wollen.

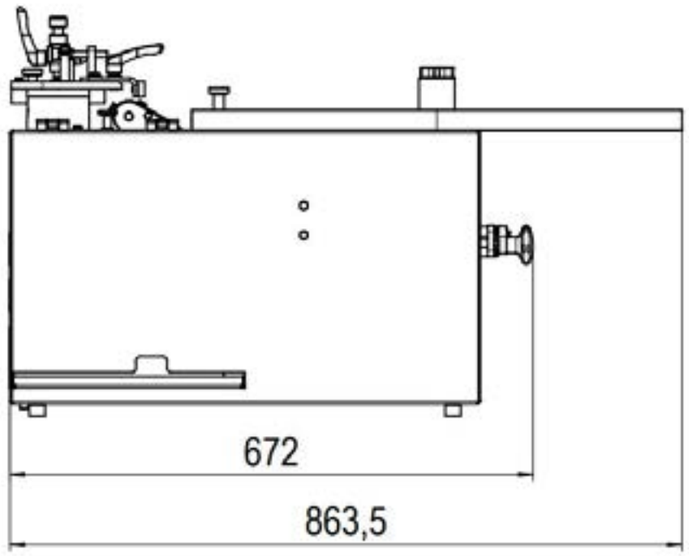

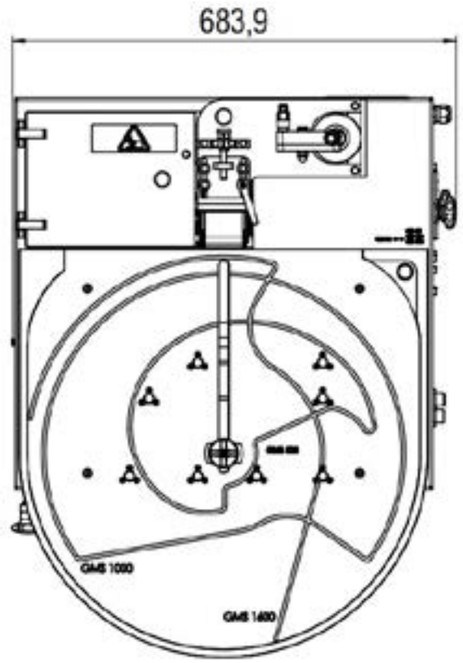

Technik die überzeugt

- Mobil
- Ergonomisch
- Flexibel
- Präzise